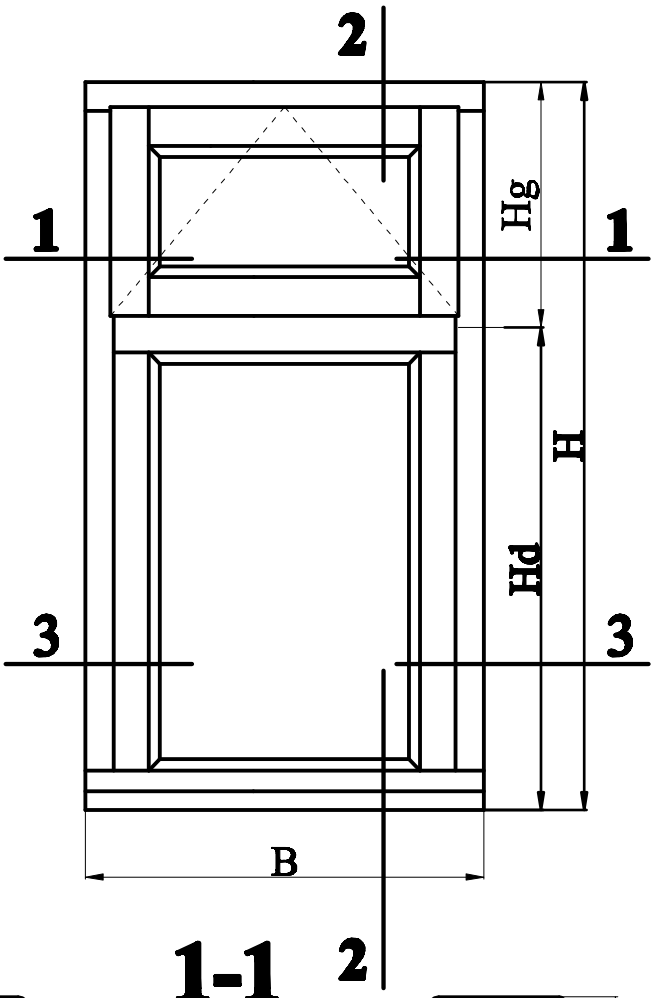
2
1
1
Hg
H
Hd
3
3
B
2

2-2

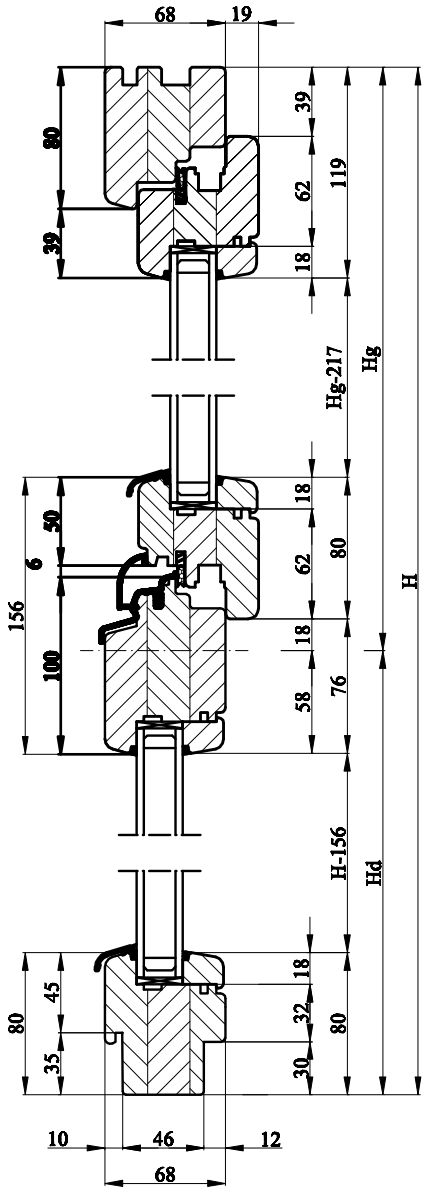
68
19
80
39
39
62
18
119
Hg-217
Hg
H
18
50
6
156
100
62
80
18
58
76
H-156
Hd
18
45
80
35
32
30
80
10
46
12
68

1-1

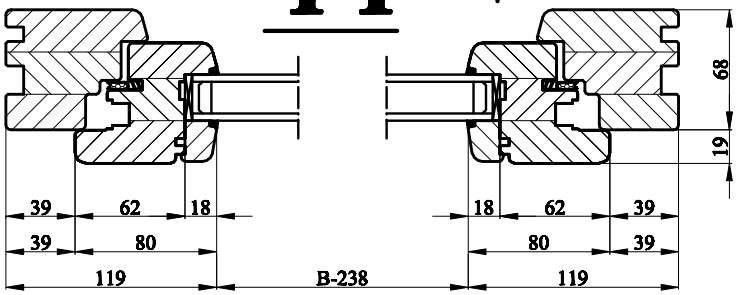
68
19
39
62
18
18
62
39
39
80
80
39
119
B-238
119

3-3

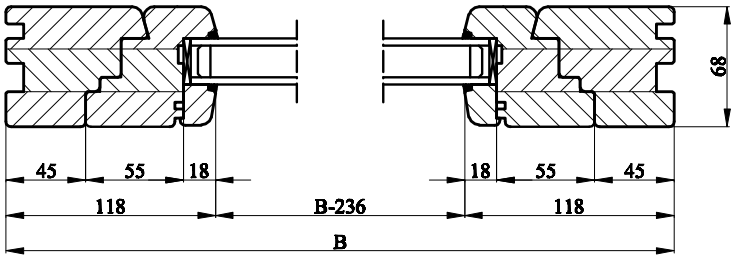
68
45
55
18
18
55
45
118
B-236
118
B